Montageanleitung Zuheizer Aufrüstung Climatronic

T91 Funkfernbedienung | T5 2003 - 2015

www.av-engineering.de

AV-Engineering GmbH & Co. KG | Norderstraße 1 | 24632 Lentföhrden
Telefon: 04192 / 306693-2 | Fax: 04192 / 306693-0 | info@av-engineering.de

- T91 Steuergerät am Sitzkasten befestigen

- Schraube wird auch als Massepunkt benutzt

- Sicherungsleiste unter dem Fahrersitz aufklappen und Sicherung in pfeilrichtung entriegeln

- Rote Leitung des Aufrüstsatzes in einen freien Platz einpinnen.

- Es wird Dauerstrom benötigt

- Antenne neben dem Steuergerät am Sitzkasten befestigen

- Kabel unter dem Teppich durch die Gummi-durchführung zum Unterboden führen

- Schraube 1 & 2 lösen und Zuheizer herunterklappen

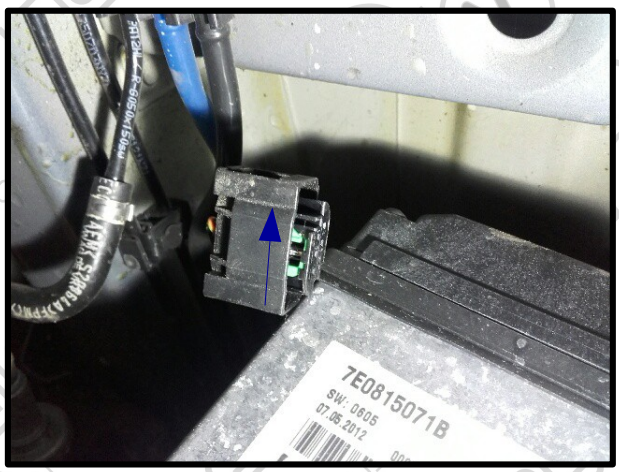

- 6 pol. Stecker auf der Oberseite des Zuheizers lösen und die grüne Verriegelung in Pfeilrichtung lösen

- Mit einem spitzen Werkzeug den Gummistopfen aus Kammer 1 entfernen

- Gelbe Einzelleitung in die Kammer 1 einstecken und Verriegelung zurückschieben

- Sicherungen einsetzen

- Innerhalb von 5 Sec. nach dem Einsetzen der Sicherun die OFF Taste gedrückt halten bis die LED ein paar Sec dauerhaft leuchtet

- Sollte die LED schnell blinken hat das Anlernen nicht geklappt.

D

Einschaltdauer prüfen

ON- und **OFF-**Taste gleichzeitig dreimal kurz nacheinander betätigen.

Die Leuchtdiode blinkt entsprechend der eingestellten Einschaltdauer.

Anzahl Blinkimpulse	1	2	3	4	5	6
Einschaltdauer	10 Min.	20 Min.	30 Min.	40 Min.	50 Min.	60 Min.
Anzahl Blinkimpulse	7	8	9	10	11	12
Einschaltdauer	70 Min.	80 Min.	90 Min.	100 Min	110 Min	120 Min

HINWEIS:
Der erste, unmittelbar mit dem dritten Betätigen beider Tasten erscheinende Blinkimpuls, ist mitzuzählen.

13

D

Einschaltdauer einstellen

Mit dem Betätigen der **OFF-**Taste wird die nächste Einschaltdauer aufgerufen.
Einstellung speichern:
- 10 Sekunden keine Taste betätigen oder
- **ON-**Taste betätigen.

Zurück zur werksseitigen Einstellung

ON- und **OFF-**Taste gleichzeitig mindestens 15 Sekunden betätigen.

HINWEIS:
Dabei auftretende Farbwechsel an der Leuchtdiode sind nicht zu beachten.

Werksseitige Einstellung:
- Modus: Heizen
- Einschaltdauer: 30 Minuten

14

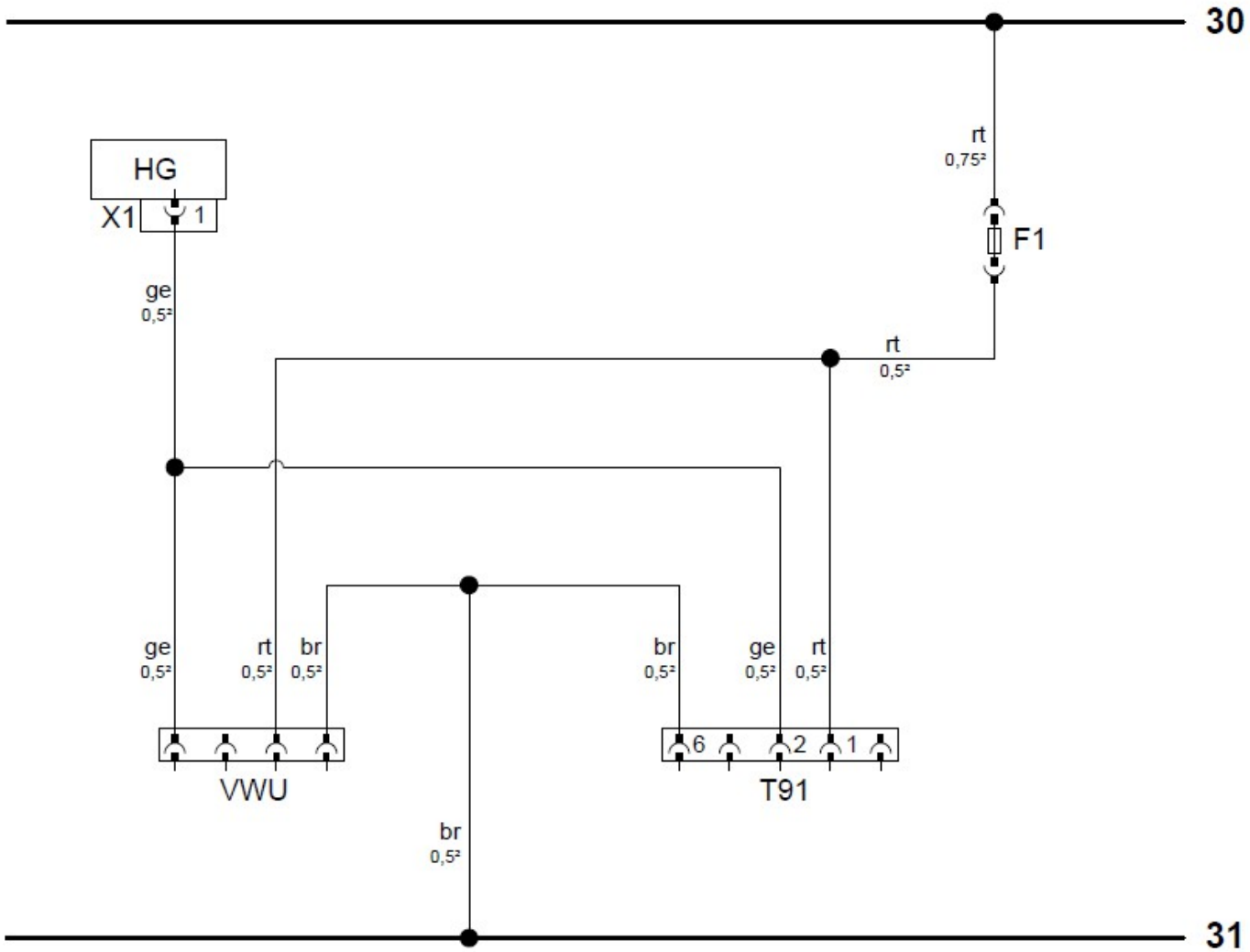

Eigentum der Firma AV-Engineering GmbH & Co. KG